SEGEROVÉ POISTKY DO DIERY

DIN 472

⌀ hriadeľa d1	d2	m	S
8	8,4	0,9	0,8
9	9,4	0,9	0,8
10	10,4	1,1	1
11	11,4	1,1	1
12	12,5	1,1	1
13	13,6	1,1	1
14	14,6	1,1	1
15	15,7	1,1	1
16	16,8	1,1	1
17	17,8	1,1	1
18	19	1,1	1
19	20	1,1	1
20	21	1,1	1
21	22	1,1	1
22	23	1,1	1
23	24,1	1,3	1,2
24	25,2	1,3	1,2
25	26,2	1,3	1,2
26	27,2	1,3	1,2
27	28,4	1,3	1,2
28	29,4	1,3	1,2
29	30,4	1,3	1,2
30	31,4	1,3	1,2
31	32,7	1,3	1,2
32	33,7	1,3	1,2
33	34,7	1,3	1,2
34	35,7	1,6	1,5
35	37,	1,6	1,5
36	38	1,6	1,5
37	39	1,6	1,5
38	40	1,6	1,5
39	41	1,85	1,5
40	42,5	1,85	1,75
41	43,5	1,85	1,75
42	44,5	1,85	1,75
43	45,5	1,85	1,75
44	46,5	1,85	1,75
45	47,5	1,85	1,75
46	48,5	1,85	1,75
47	49,5	1,85	1,75

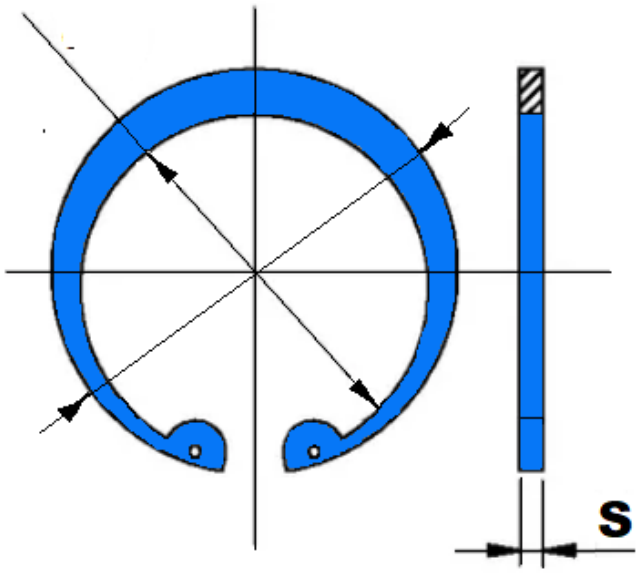

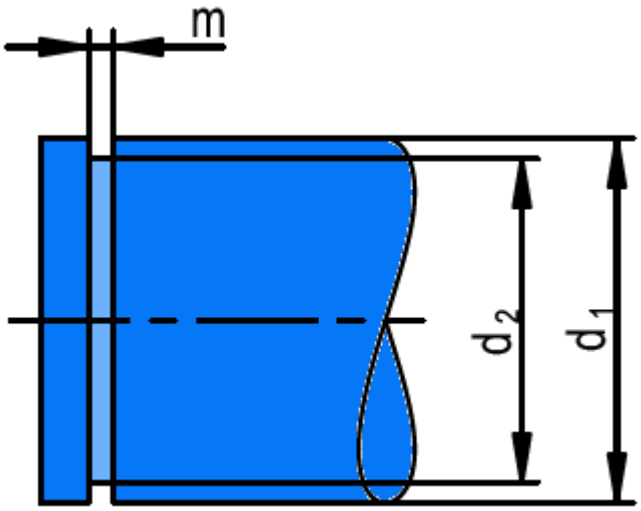

⌀ hriadeľa d1	d2	m	S
48	50,5	1,85	1,75
49	51,5	1,85	1,75
50	53	2,15	2
51	54	2,15	2
52	55	2,15	2
53	56	2,15	2
54	57	2,15	2
55	58	2,15	2
56	59	2,15	2
57	60	2,15	2
58	61	2,15	2
60	63	2,15	2
62	65	2,15	2
63	66	2,15	2
65	68	2,65	2,5
67	70	2,65	2,5
68	71	2,65	2,5
70	73	2,65	2,5
72	75	2,65	2,5
75	78	2,65	2,5
77	80	2,65	2,5
78	81	2,65	2,5
80	83,5	2,65	2,5
82	85,5	2,65	2,5
85	88,5	3,15	3
87	90,5	3,15	3
88	91,5	3,15	3
90	93,5	3,15	3
92	95,5	3,15	3
95	98,5	3,15	3
97	100,5	3,15	3
98	101,5	3,15	3
100	103,5	3,15	3
102	106	4,15	4
105	109	4,15	4
107	111	4,15	4
108	112	4,15	4
110	114	4,15	4
112	116	4,15	4
115	119	4,15	4

⌀ hriadeľa d1	d2	m	S
117	121	4	40
118	122	4	40
120	124	4	25
122	126	4	40
125	129	4	25
127	131	4	40
128	132	4	40
130	134	4	25
132	136	4	40
135	139	4	25
137	141	4	40
138	142	4	40
140	144	4	25
142	146	4	40
145	149	4	25
147	151	4	40
148	152	4	40
150	155	4	25
155	160	4	25
160	165	4	25
165	170	4	25
170	175	4	25
175	180	4	25
180	185	4	25
185	190	4	25
190	195	4	25
195	200	4	25
200	205	4	25
210	216	5	15
220	226	5	15
230	236	5	15
240	246	5	15
250	256	5	15
260	268	5	15
270	278	5	15
280	288	5	15
290	298	5	15
300	308	5	15