SEGEROVÉ POISTKY NA DRIADEL

DIN 471

⌀ hriadeľa d1	d2	m	S
4	3,8	0,5	0,4
5	4,8	0,7	0,6
6	5,7	0,8	0,7
7	6,7	0,9	0,8
8	7,6	0,9	0,8
9	8,6	1,1	1
10	9,6	1,1	1
11	10,5	1,1	1
12	11,5	1,1	1
13	12,4	1,1	1
14	13,4	1,1	1
15	14,3	1,1	1
16	15,2	1,1	1
17	16,2	1,1	1
18	17	1,3	1,2
19	18	1,3	1,2
20	19	1,3	1,2
21	20	1,3	1,2
22	21	1,3	1,2
23	22	1,3	1,2
24	22,9	1,3	1,2
25	23,9	1,3	1,2
26	24,9	1,3	1,2
27	25,6	1,3	1,2
28	26,6	1,6	1,5
29	27,6	1,6	1,5
30	28,6	1,6	1,5
31	29,3	1,6	1,5
32	30,3	1,6	1,5
33	31,3	1,6	1,5
34	32,3	1,6	1,5
35	33	1,6	1,5
36	34	1,85	1,75
37	35	1,85	1,75
38	36	1,85	1,75
39	37	1,85	1,75
40	37,5	1,85	1,75
41	38,5	1,85	1,75
42	39,5	1,85	1,75
44	41,5	1,85	1,75

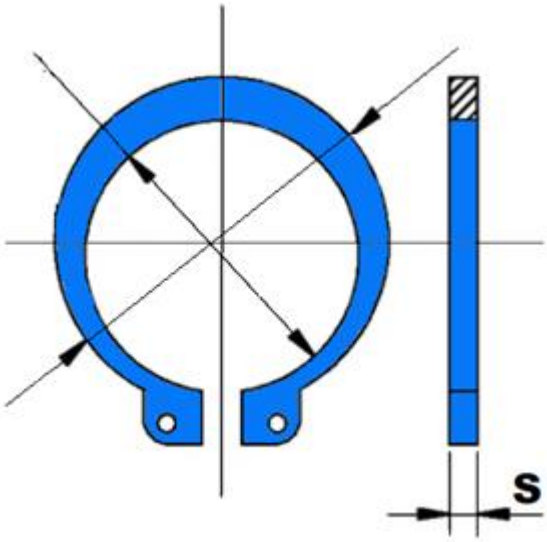

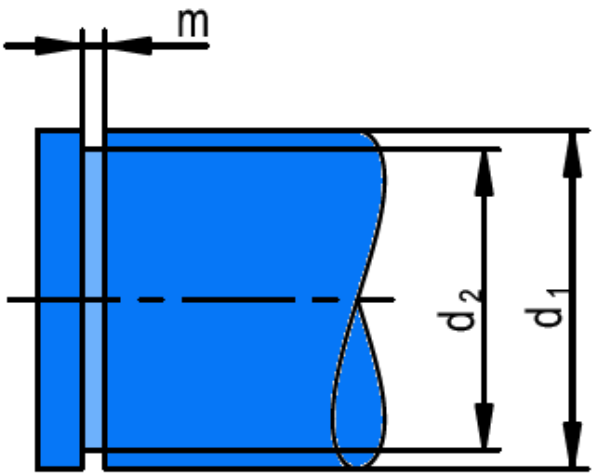

⌀ hriadeľa d1	d2	m	S
45	42,5	1,85	1,75
46	43,5	1,85	1,75
47	44,5	1,85	1,75
48	45,5	1,85	1,75
50	47	2,15	2
52	49	2,15	2
54	51	2,15	2
55	52	2,15	2
56	53	2,15	2
57	54	2,15	2
58	55	2,15	2
60	57	2,15	2
62	59	2,15	2
63	60	2,15	2,5
65	62	2,65	2,5
67	64	2,65	2,5
68	65	2,65	2,5
70	67	2,65	2,5
72	68	2,65	2,5
75	72	2,65	2,5
77	74	2,65	2,5
78	75	2,65	2,5
80	76,5	2,65	2,5
82	75,6	2,65	2,5
85	81,5	3,15	3
87	83,5	3,15	3
88	84,5	3,15	3
90	86,5	3,15	3
92	85,5	3,15	3
95	91,,5	3,15	3
97	93,5	3,15	3
98	94,5	3,15	3
100	96,5	3,15	3
102	98	4,15	4
105	101	4,15	4
107	103	4,15	4
108	104	4,15	4
110	106	4,15	4
112	108	4,15	4
115	111	4,15	4

⌀ hriadeľa d1	d2	m	S
117	113	4	40
118	114	4	40
120	116	4	25
122	118	4	40
125	121	4	25
127	123	4	40
128	124	4	40
130	126	4	25
132	128	4	40
135	131	4	25
137	133	4	40
138	134	4	40
140	136	4	25
142	138	4	40
145	141	4	25
147	143	4	40
148	144	4	40
150	145	4	25
155	150	4	25
160	155	4	25
165	160	4	25
170	165	4	25
175	170	4	25
180	150	4	25
185	180	4	25
190	185	4	25
195	190	4	25
200	195	4	25
210	204	5	15
220	214	5	15
230	224	5	15
240	234	5	15
250	244	5	15
260	252	5	15
270	262	5	15
280	272	5	15
290	282	5	15
300	292	5	15